Таблица 3. Основные показатели

Параметры	Показатели
Условный проход (Ду)	8; 10; 15; 20; 25; 32; 40; 50
Условное давление (Ру)	6,4 МПа (64 кгс/см^2)
Герметичность	Класс «А» по ГОСТ Р 54808-2011
Материал основных деталей	Нержавеющая сталь 304 (CF8); 316 (CF8M)
Рабочая среда	Жидкая и газообразная, неагрессивная к применяемым материалам
Температура рабочей среды	-29 … +230 С
Монтаж	Муфтовый, вн. трубная резьба BSPP ГОСТ 6357-81
Управление	Ручное

5. ГАРАНТИИ ПРОИЗВОДИТЕЛЯ (ПОСТАВЩИКА)

Гарантийный срок эксплуатации кранов - 12 месяцев со дня ввода в эксплуатацию, но не более 18 месяцев со дня поставки.

Потребитель теряет гарантийные права, в случае:
- применение изделия не соответствует назначению;
- нарушены требования по транспортированию, хранению, безопасности, монтажу и эксплуатации, указанные в данном паспорте;
- поставщику не была предоставлена возможность установить причину выхода изделия из строя;
- утеряны документы на изделие;

Гарантия не предусматривает возмещение расходов и материального ущерба в случаях аварии и травматизма, связанных с эксплуатацией изделия.
Производитель оставляет за собой право на изменение конструкции крана.

6. СВЕДЕНИЯ О ПОСТАВКЕ.

Параметр	Показатель
Диаметр, DN	
Количество, шт.	
Дата продажи	
Отметка торгующей организации	М.П.

Кран шаровой трехходовой муфтовый L и Т- образный

Паспорт
Руководство по монтажу и эксплуатации

1. НАЗНАЧЕНИЕ

Кран шаровой муфтовый предназначен для установки в качестве запорного устройства, полностью перекрывающего поток рабочей среды на трубопроводах транспортировки нефти, нефтепродуктов, масел, растворителей, природного газа, горячей и холодной воды, пара, воздуха, спиртов, гликоля, эфиров и агрессивных сред в пределах параметров, указанных в таблице 3.

Таблица 1. Материалы

№	Деталь	Материал	№	Деталь	Материал
1	Гайка	SS 304/316	8	Крышка	WCB/CF8/CF8M
2	Пружинная шайба	SS 304/316	9	Прокладка	PTFE+C 25%
3	Рукоятка	SS 201	10	Шар	SS 304/316
4	Втулка	SS 304/316	11	Седло	PTFE+C 25%
5	Прокладка	PTFE+C 25%	12	Корпус	CF8/CF8M
6	Шток	SS 304/316	13	Индикатор потока	AL
7	Упорная прокладка	PTFE			

http://center-arm.ru/

2. УСТРОЙСТВО И РАБОТА ИЗДЕЛИЯ

Устройство и основные узлы крана показаны на рисунке. Открытие производится поворотом рукоятки до упора. Установка рукоятки параллельно проходному отверстию в шаре соответствует полному открытию на 90°. Запрещается использовать кран шаровой как регулирующую запорную арматуру, открывать только на полный ход. Рабочая среда может подаваться с любой стороны.

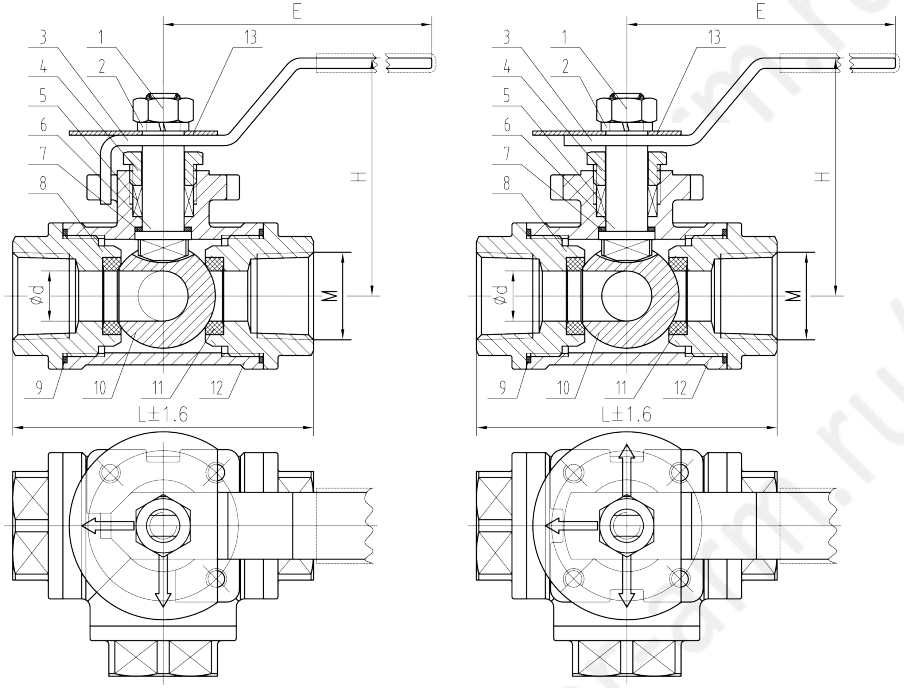

Таблица 2. Размеры и масса

Ду	8	10	15	20	25	32	40	50
G	1/4	3/8	1/2	3/4	1	1 1/4	1 1/2	2
d	10,5	12	12	15	18	25	32	38
H	57	57	66	64	73	78	92	98
E	115	115	115	120	155	155	185	185
L	70	70	70	83	92	125	140	155
M	0,6	0,6	0,55	0,75	1,12	2,36	3,49	4,4
Крутящий момент	5,5	5,5	7,0	10,5	13,0	22,0	31,5	36,5

Размеры указаны в мм, присоедительная резьба (G) – в дюймах, масса (M) – в кг, крутящий момент Ньютоны/метр.

3. МОНТАЖ И ЭКСПЛУАТАЦИЯ

Установочное положение на трубопроводе – любое.
Кран следует устанавливать на трубопроводе в местах, доступных для осмотра и обслуживания. Перед установкой крана трубопровод должен быть очищен от грязи, песка, окалины и др. Перед краном должен стоять фильтр грубой очистки.
Запрещается применять рычаги, удлиняющие рукоятку крана.
Монтаж крана следует производить только в положении «открыто».
Кран не должен испытывать нагрузок от трубопровода (изгиб, сжатие, кручение, растяжение, и т.п.). При необходимости должны быть предусмотрены опоры или компенсаторы, снимающие нагрузку на кран от трубопровода.
Не допускается применять кран на трубопроводах, подверженных вибрации. .
При гидравлическом испытании трубопровода на прочность кран должен быть в положении «открыто». Во избежание гидроудара открытие и закрытие крана производить плавно, без рывков.
Периодические и контрольные испытания на герметичность совмещают с испытаниями системы, в которой установлен кран.
В случае обнаружения не герметичности при закрытом кране, необходимо кран открыть и закрыть, т.к между уплотнением и шаром могла попасть грязь. Во избежание «прикипания» шара не реже раза в 6 месяцев кран необходимо «открыть-закрыть». Рекомендуется проводить эту операцию не реже чем один раз в месяц.

4. УКАЗАНИЕ МЕР БЕЗОПАСНОСТИ

Требования мер безопасности по ГОСТ 12 2 063-81. Персонал допущенный к работам должен быть ознакомлен с инструкцией по технике безопасности и положениями настоящей инструкции.
При эксплуатации крана запрещается: снимать кран и производить любые работы при наличии рабочей среды и давления в трубопроводе.
Запрещается применять кран в качестве опоры для трубопровода.
Строго запрещается использовать кран на параметрах, превышающих указанные в данном паспорте.

http://center-arm.ru/