5. МЕРЫ БЕЗОПАСНОСТИ

Транспортирование и хранение должно осуществляться в упаковке. Условия транспортирования и хранения должны обеспечивать сохранность изделия и упаковки. Требования мер безопасности при монтаже и эксплуатации по ГОСТ 12.2.063-81. Персонал, допущенный к работам, должен быть ознакомлен с инструкцией по технике безопасности и положениями настоящего руководства.

6. ГАРАНТИИ ПРОИЗВОДИТЕЛЯ (ПОСТАВЩИКА)

Гарантийный срок – 12 месяцев со дня продажи изделия. Неисправные изделия в течение гарантийного срока ремонтируются или обмениваются на новые бесплатно. Решение о замене или ремонте изделия принимает сервисный центр.

Потребитель теряет гарантийные права, в случае:
- – применение изделия не соответствует эксплуатационным параметрам;
- – нарушения требований по транспортированию, хранению, монтажу, эксплуатации;
- – механических повреждений и несанкционированного ремонта изделия;

Гарантия не предусматривает возмещение ущерба, транспортных расходов и любого другого убытка, связанного с эксплуатацией изделия. Производитель оставляет за собой право на изменения без предварительного уведомления.

7. СВЕДЕНИЯ О ПОСТАВКЕ.

Параметр	**Показатель**
Диаметр, DN	
Напряжение, В	
Количество, шт.	
Дата производства	
Дата продажи	
Отметка торгующей организации	М.П.

КРАН ШАРОВОЙ ДВУХХОДОВОЙ (ТРЕХХОДОВОЙ T-port) ЛАТУННЫЙ МУФТОВЫЙ С ЭЛЕКТРОПРИВОДОМ ОБРАТНОЙ СВЯЗИ SMART QT7304

Паспорт
Руководство по монтажу и эксплуатации

ЗАПРЕЩАЕТСЯ:
- **– производить любые работы при наличии рабочей среды и давления в трубопроводе;**
- **– производить монтаж или демонтаж крана при наличии напряжения на приводе;**
- **– эксплуатировать кран на трубопроводах, подверженных вибрации;**
- **– использовать кран на параметрах, превышающих указанные в данном паспорте;**

Таблица 1. Основные параметры и показатели

Параметр	**Показатель**
Диаметр	DN 32; 40; 50
Давление	PN 2 МПа (20 кгс/см^2, 20 бар)
Герметичность	Класс «А» по ГОСТ Р 54808-2011
Корпус	Латунь
Уплотнение шара	EPDM+PTFE
Рабочая среда	Холодная, горячая вода, 50% раствор гликоля и др. неагрессивные к материалам крана
Температура	От -0 до +90 °С
Монтаж	Муфтовый, внутренняя трубная цилиндрическая резьба BSPP (G) ISO 228/1
Управление	Электроприводом AC/DC24V с обратной связью 0-10В/2-10В.

1. НАЗНАЧЕНИЕ

Кран шаровой муфтовый изготовлен из высококачественной латуни, привод изготовлен из пластика. Кран шаровой с электроприводом предназначен для установки в качестве запорного устройства на трубопроводах в различных отраслях промышленности, а также в жилищно-коммунальном хозяйстве.

2. УСТРОЙСТВО И РАБОТА ИЗДЕЛИЯ

Кран шаровой муфтовый изготовлен методом точного литья по выплавляемым моделям. Устройство шарового крана двух и трехходового (Т порт) показано на рисунке 1. Открытие/закрытие производится подачей или отключением электрического тока на соответствующий контакт электропривода.

Артикул	DN	Резьба дюйм	KV, $м^3/ч$	PN, бар	ΔP_{MAX}, кПа.	ΔP_S, кПа.	AxBxC, мм	HxLxS, мм	Масса, кг
QT730425	32	G 1¼	16,00	20	2000	1400	111x85x48	145x103x48	2,02
QT730426	40	G 1½	25,00	20	2000	1400	111x85x48	150x113x55	2,34
QT730427	50	G 2	43,00	20	2000	1400	111x85x48	175x128x70	2,96

Артикул	DN	Резьба дюйм	KV, $м^3/ч$	PN, бар	ΔP_{MAX}, кПа	ΔP_S, кПа	AxBxC, мм	HxLxSxM, мм	Масса, кг
QT730435	32	G 1¼	16,00	20	2000	1400	111x85x48	145x103x48x49	2,15
QT730436	40	G 1½	25,00	20	2000	1400	111x85x48	150x113x55x52	2,57
QT730437	50	G 2	43,00	20	2000	1400	111x85x48	175x128x70x68	3,56

3. МОНТАЖ И ЭКСПЛУАТАЦИЯ

Установочное положение на трубопроводе любое (предпочтительно электроприводом вверх и горизонтально на трубопроводе). При установке шарового крана необходимо предусмотреть свободное пространство в месте его монтажа, обеспечивающее при необходимости возможность снятия шарового крана или замены электропривода. Перед установкой шарового крана трубопровод должен быть очищен от грязи, песка, окалины и др. Шаровой кран не должен испытывать нагрузок от трубопровода (изгиб, сжатие, кручение, растяжение, и т.п.). Рабочая среда должна быть не грубее 4 класса чистоты по ГОСТ 17216-2001. Рекомендуется установка сетчатого фильтра соответствующего типоразмера. Во избежание гидроудара не следует заужать диаметр трубопровода с помощью переходников до и после шарового крана. Монтаж шарового крана в местах, где возможны течи воды, а также под трубопроводами, которые при работе запотевают или обмерзают, не допускается.

Рисунок 1. Устройство

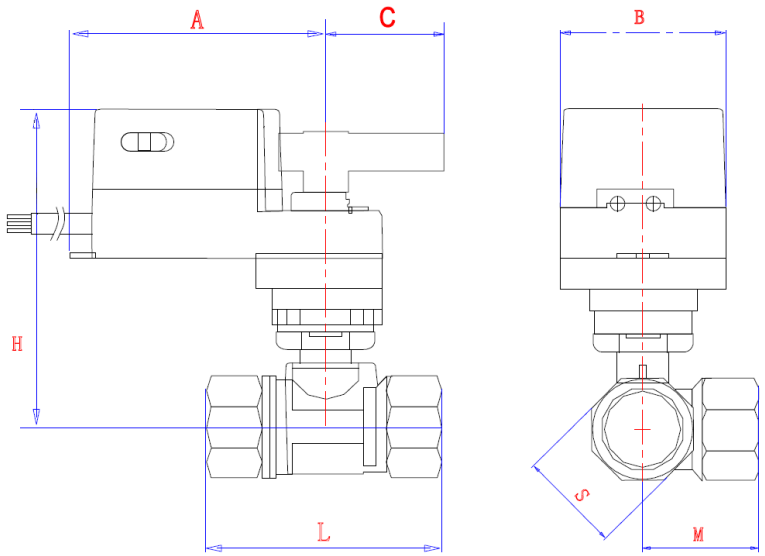

4. ПОДКЛЮЧЕНИЕ ЭЛЕКТРОПРИВОДА
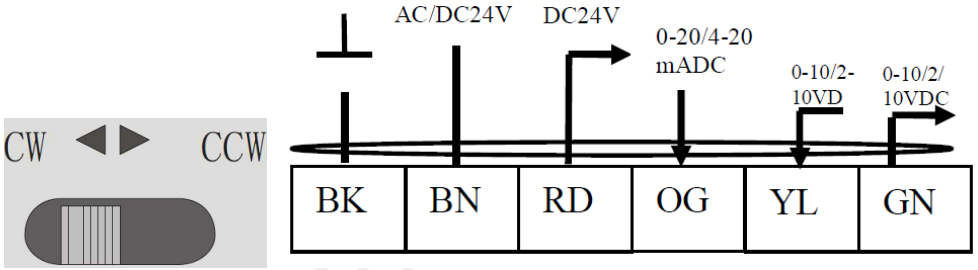
Электрические присоединения должны проводиться квалифицированным персоналом, имеющим допуск на работу с электрическим оборудованием до 1000В. Перед началом работ следует обесточить электрическую цепь. Управление приводом шарового крана происходит с помощью шести проводов:
земля (BK) – черный провод;
питание +24В (BN) – коричневый провод;
выходящий сигнал (датчик положения) +24В (RD) – красный провод;
входящий управляющий сигнал 0-20мА/4-20мА постоянного тока (OG) – оранжевый провод;
входящий управляющий сигнал 0-10V/2-10V постоянного тока (YL) – желтый провод;
выходной пропорциональный сигнал (датчик положения) 0-10V/2-10V постоянного тока (GN) – зеленый провод.
Направление поворота шара задаётся на боковой поверхности привода: CW - кран открывается против часовой стрелки и закрывается по часовой стрелке, CCW – кран открывается по часовой стрелке и закрывается против часовой стрелки.